SPECIFICHE

MINIPALE GOMMATE E CINGOLATE 155, 270, 270T

Peso operativo: 3121 - 4906 kg. Altezza complessiva: 1,98 - 2,10 m. Potenza massima del motore: 42 - 55 KW (56 - 74 CV)

MACCHINE EDILI
REPETTO
010 723 271

COMFORT MIGLIORE

L'esclusivo design Powerboom™ e la porta d'ingresso laterale rendono le minipale e le minipale cingolate di JCB più robuste e sicure delle tradizionali macchine a doppio braccio, senza compromettere la potenza o le prestazioni. In un'ampia gamma di modelli gommati e cingolati tra cui scegliere, oltre a opzioni di sollevamento verticale e radiale, troverai sicuramente un modello adatto alle tue esigenze.

COMFORT MIGLIORE CONTROLLO

Grazie all'ingresso attraverso una porta laterale, alle cabine più ampie del mercato, ai comandi a joystick elettrici e regolabili, le nostre minipale gommate e cingolate offrono il massimo della produttività.

COMFORT MIGLIORE VISIBILITÀ

Il basso profilo del braccio dei modelli Hi-Viz offre un'eccellente visibilità su entrambi i lati della macchina, sulle attrezzature anteriori, dei cingoli e delle ruote.

COMFORT MIGLIORE SICUREZZA

Con una porta laterale ad ampia apertura per un'entrata e uscita in sicurezza, gli operatori delle macchine JCB non dovranno più arrampicarsi sulle attrezzature di grandi dimensioni o passare sotto un boom senza supporto.

COMFORT MIGLIORE POTENZA

Grazie a una notevole potenza e caratteristiche versatili, JCB definisce nuovi standard di efficienza e produttività per le minipale gommate e cingolate.

COMFORT MIGLIORE PRESTAZIONI

Le minipale gommate e cingolate JCB possono far fronte alle esigenze di qualsiasi applicazione e condizione.

DIMENSIONI STATICHE: MINIPALA

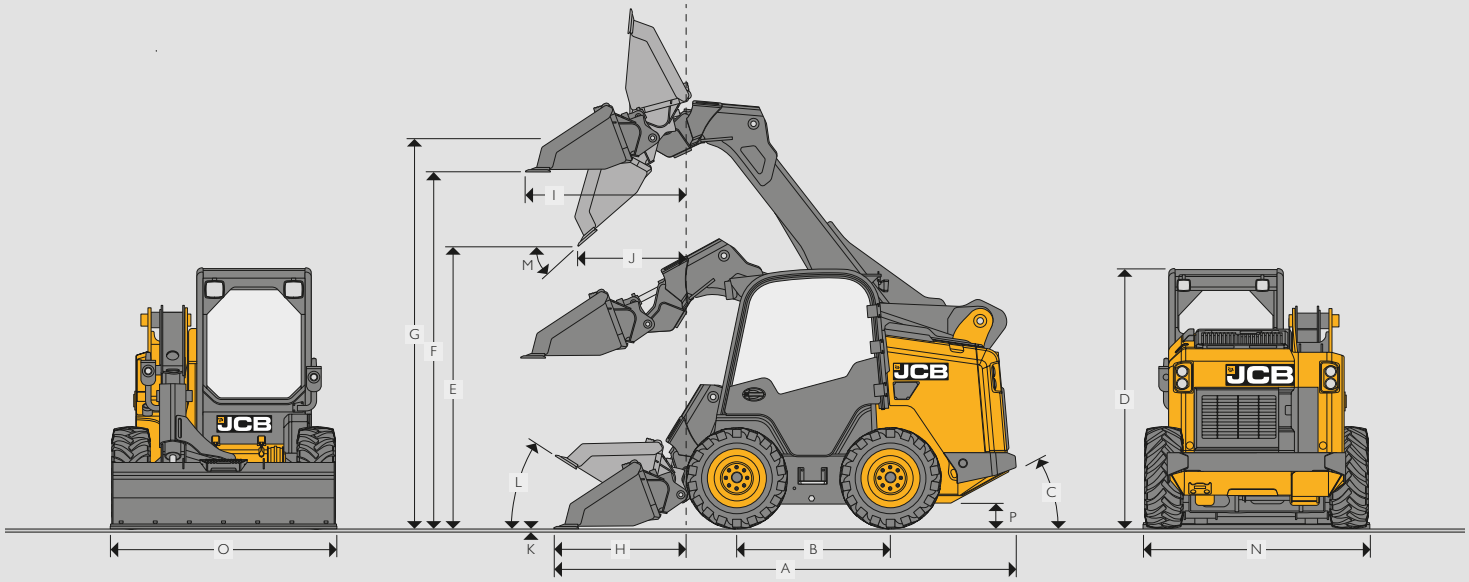

			Piattaforma piccola	Piattaforma grande
Percorso di sollevamento			Radiale	Verticale
Modello della macchina			**155**	**270**
A	Lunghezza totale	m	3,49	3,80
B	Passo	m	1,07	1,25
C	Angolo di chiusura	gradi	25°	29°
D	Altezza totale	m	1,98	2,10
E	Altezza di scarico	m	2,26	2,30
F	Altezza di carico	m	2,84	2,90
G	Altezza al perno	m	3,00	3,20
H	Sbraccio da terra	m	1,00	1,10
I	Sbraccio alla massima altezza	m	0,91	1,30
J	Sbraccio all'altezza massima con pala in posizione di scarico	m	0,56	0,90
K	Profondità di scavo	m	-10	-10
L	Angolo di richiamo al suolo	gradi	30°	30°
M	Angolo di scarico	gradi	42°	42°
N	Larghezza agli pneumatici - standard	m	1,52	1,80
O	Larghezza della benna - standard	m	1,68	1,90
	Capacità della benna - standard	m^3	0,36	0,43
Raggio di sterzata				
	Raggio della benna	m	2,09	2,30
	Raggio dell'attacco rapido	m	1,14	1,50
	Raggio al telaio posteriore	m	1,65	1,76
P	Altezza minima da terra	mm	210	250

DIMENSIONI STATICHE: MINPALA CINGOLATA

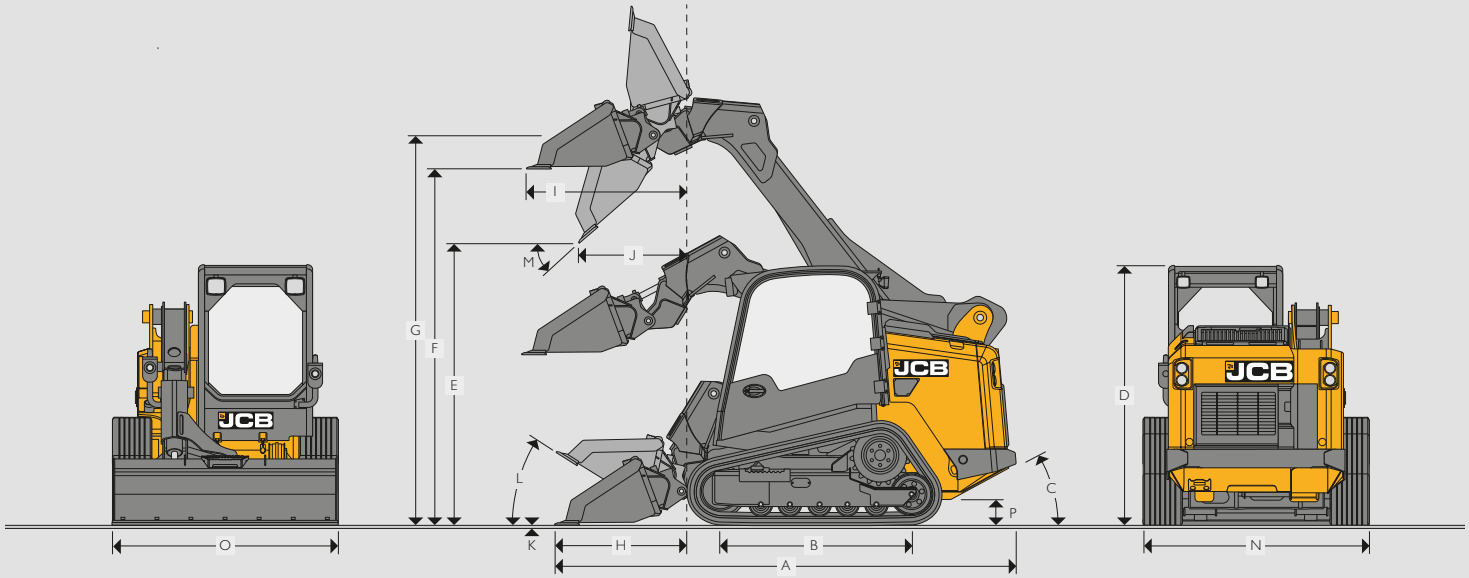

			Piattaforma grande
Percorso di sollevamento			Verticale
Modello della macchina			**270T**
A	Lunghezza totale	m	3,80
B	Passo	m	2,10
C	Angolo di chiusura	gradi	29°
D	Altezza totale	m	2,08
E	Altezza di scarico	m	2,28
F	Altezza di carico	m	2,88
G	Altezza al perno	m	3,18
H	Sbraccio da terra	m	1,10
I	Sbraccio alla massima altezza	m	1,30
J	Sbraccio all'altezza massima con pala in posizione di scarico	m	0,90
K	Profondità di scavo	mm	-10
L	Angolo di richiamo al suolo	gradi	30°
M	Angolo di scarico	gradi	42°
N	Larghezza ai cingoli - standard	m	1,90
O	Larghezza della benna - standard	m	1,90
	Capacità della benna - standard	m^3	0,43
Raggio di sterzata			
	Raggio della benna	m	2,30
	Raggio dell'attacco rapido	m	1,70
	Raggio al telaio posteriore	m	1,76
P	Altezza minima da terra	mm	230

PRESTAZIONI IDRAULICHE: MINIPALA

		Piattaforma piccola	Piattaforma grande
Modello della macchina		**155**	**270**
Peso operativo della cabina SAE (senza contrappeso)	kg	3121	3852
Peso operativo della cabina SAE con contrappeso completo (2 coppie di pesi a valigia)	kg	3213	N/D
Capacità operativa nominale (ROC) 50% (senza contrappeso)	kg	741	1306
ROC 50% con contrappeso completo	kg	N/D	N/D
Carico di ribaltamento: senza contrappeso	kg	1482	2612
Carico di ribaltamento: contrappeso completo	kg	N/D	N/D
Capacità di sollevamento della pala con benna	kgf	1914	2747
Forza di strappo dell'inclinazione della benna	kgf	2418	2968

PRESTAZIONI IDRAULICHE: MINPALA CINGOLATA

		Piattaforma grande
Modello della macchina		**270T**
Peso operativo della cabina SAE (senza contrappeso)	kg	4906
Peso operativo della cabina SAE con contrappeso completo (2 coppie di pesi a valigia)	kg	N/D
Capacità operativa nominale (ROC) 35% (con contrappeso completo, se applicabile)	kg	N/D
Capacità operativa nominale (ROC) 35% (senza contrappeso)	kg	1306
Carico di ribaltamento: senza contrappeso	kg	3831
Carico di ribaltamento: contrappeso completo	kg	N/D
Capacità di sollevamento della pala con benna	kgf	2634
Forza di strappo dell'inclinazione della benna	kgf	2968

IMPIANTO IDRAULICO

Oltre alle pompe principali della trasmissione idrostatica, è presente una pompa di servizio dedicata per la pala e gli accessori (circuito idraulico ausiliario di serie su tutti i modelli base).

	155	270/270T
Portata standard	70 litri/min a 2450 giri/min del motore Pressione massima 230 bar (3335 psi) Potenza idraulica Low Flow 36,0 HP*	90 litri/min a 2300 giri/min del motore Pressione massima 230 bar (3335 psi) Potenza idraulica Low Flow 46,7 HP*
Portata elevata ausiliaria opzionale	**155**	**270/270T**
	100 litri/min Potenza idraulica High Flow 51,4 HP*	126,5 litri/min Potenza idraulica High Flow 63,7 HP*

- Gli sforzi ridotti della leva del joystick offrono un controllo eccellente e agevole della trasmissione, della pala e delle attrezzature.
- L'impianto idraulico ausiliario viene azionato dalla rotella del joystick e offre un controllo progressivo della portata del fluido idraulico, per un comando preciso dell'attrezzo
- Linee idrauliche dei bracci pala sotto la protezione in acciaio del PowerBoom™.
- Filtro dell'olio idraulico cilindrico a portata piena.
- Olio motore JCB per motore e carter della catena.
- Olio idraulico JCB.

*Calcolato

CAPACITÀ

		Piattaforma piccola	Piattaforma grande
Impianto idraulico (serbatoio compreso)	litri	43,5	55
Serbatoio del carburante (sollevamento verticale/radiale)	litri	98 / 92	103,3
Liquido di raffreddamento del motore	litri	10	22
Olio motore min/max.	litri	5,5 / 7,4	12 / 15
Carter della catena SX (solo per macchine a ruote)	litri	19	23,3
Carter della catena DX (solo per macchine a ruote)	litri	19	23,3

TRASMISSIONE

Trasmissione idrostatica completamente a controllo elettroidraulico che offre una velocità da zero a massima, in avanti e in retromarcia, a piena potenza. Il sistema di gestione della potenza idraulica offre sempre l'idonea potenza del motore, aumentando al massimo il controllo della pala e dell'attrezzatura.

Modello		Velocità singola	Velocità doppia
Velocità di trasferimento 155	km/h	12,0	12,0 / 18,5
Velocità di trasferimento 270	km/h	10,9	10,9 / 20,0
Velocità di trasferimento 270T	km/h	9,2	7,7 / 12,5

MOTORE

		Piattaforma piccola	Piattaforma grande
		155	**270/270T**
Modello del motore		Kohler, KDI1903	JCB 430 TA5-55
Cilindrata	litri	1,9	3,0
Carburante		Diesel	Diesel
Raffreddamento		Liquido	Liquido
Aspirazione		Turbo	Turbo
Potenza massima in base ai giri/min			
ISO 14396	kW (HP)	42 (56,3) a 2600 giri/min	55,2 (74) a 2200 giri/min
Coppia lorda in base ai giri/min			
ISO 14396	Nm	225 a 1500 giri/min	440 a 1150 giri/min
Motorino d'avviamento	kW (HP)	2 (2,72)	4,2 (5,63)
Tensione della Batteria/Nominale a 20 ore	V/Ah	12/95	12/109
Alternatore	ampere	100	95
Rilascio della certificazione		EU STAGE V	EU STAGE V
Intervallo di manutenzione dell'olio motore (ore)		500	1000
Ventola a velocità variabile azionata idraulicamente		SÌ	SÌ

PNEUMATICI/CINGOLI

Pneumatici

Standard, **155** 10 x 16,5, 8 PR Xtra Wall fuoristrada

Standard, **270** 12 x 16,5, 10 PR Xtra Wall fuoristrada

155, opzioni di pneumatici disponibili
11 x 16,5, 10 PR per tutti i terreni
10 x 16,5, 2 corone rinforzate in acciaio, 3 spalle in metallo Bibsteel per tutti i terreni
7 x 15, 14 PR per impieghi industriali molto gravosi
30 x 7,6, 15 solido senza apertura per impieghi industriali estremi
31 x 10, 18 solido con apertura Brawler per impieghi gravosi fuoristrada
33 x 10, 20 solido con apertura lisci per utilizzi gravosi

270, opzioni di pneumatici disponibili
7,6 x 15 solido liscio industriale
11 x 16,5, 12 PR Xtra Wall fuoristrada
12 x 16,5, 10 PR Off Road
12 x 16,5, rinforzato con 2 corone in acciaio, 3 spalle in metallo Bibsteel per tutti i terreni
15,5 x 16,5, 14 PR flottanti fuori strada
33 x 11, 20 solido con apertura Brawler per impieghi gravosi fuoristrada
36 x 22, 20 solido con apertura Brawler per impieghi gravosi fuoristrada
32 x 8,5, 16 solido con apertura per impieghi gravosi industriali
33 x 10, 20 solido con apertura liscio per impieghi gravosi fuoristrada

Cingoli

270T
Profilo Trazione, larghezza 400 mm

Opzioni dei cingoli disponibili
Profilo Trazione, larghezza 450 mm

Per condizioni difficili e ambienti ostili, consigliamo pneumatici solidi.

COMANDI

L'unità di controllo sinistra è ribaltabile all'indietro, in modo da offrire un'entrata/uscita dalla macchina di un comfort senza precedenti.

DOTAZIONE

Cabina sigillata con riscaldatore/sbrinatore	•	Protezione FOPS di livello 2	+
Condizionatore	•	Protezione del portello posteriore per impieghi gravosi	+
ROPS e FOPS di livello I	•	Griglia di protezione del parabrezza	+
Filtro dell'aria del motore centrifugo a secco con elementi primari e secondari	•	Impianto idraulico ausiliario a elevata portata	+
		Parascintille per lo scarico	+
Attacco rapido meccanico. Acceleratore a mano elettronico	•	Protezione dei denti della benna	+
		Attacco rapido motorizzato	+
Due luci di lavoro anteriori e una posteriore	•	Sistema antibeccheggio	+
Telecamera per la retromarcia	•	Protezione in policarbonato	+
Valvola per abbassamento braccio di emergenza	•	Cintura di sicurezza da tre pollici	+
Indicatore del carburante	•	Marcia lenta	+
Freno di stazionamento idraulico	•	Parafanghi	+
Impianto idraulico ausiliario a portata standard	•	Ventilatore con inversione del senso di rotazione	+
Joystick a sette vie	•	Presa d'aria	+
Sportello posteriore di accesso per l'assistenza	•	Pre-pulitore	+
Cabina ribaltabile	•		
Sedile statico nei modelli a ruote	•	**AMBIENTE DELL'OPERATORE**	
Sedile ammortizzato	•	ROPS completo e livello I	•
Flottante	•	Protezione FOPS di livello 2 per la demolizione	+
Vano portaoggetti nel bracciolo	•	Sistema di avviso visivo e sonoro completo	•
Portabicchieri	•	Isolamento acustico conforme alla direttiva sul rumore CE	•
Presa di corrente	•	Accesso al quadro dell'operatore attraverso la porta laterale	•
Specchietto retrovisore	•	Sedile completamente regolabile	•
Luce interna	•	Cintura di sicurezza retrattile	•
Staccabatteria	•	Schermo tattile	•
Acceleratore a pedale	•	Comandi elettrici o idraulici con joystick multifunzione JCB	•
Radio	•		
Tagliaspaghi (solo modelli gommati)	•	**ILLUMINAZIONE E IMPIANTI ELETTRICI**	
Schema IS0/H	•	Sistema di messa a terra negativo 12 V CC	•
Cabina dell'operatore montata con isolamento	•	1000 ampere di avviamento a freddo (CCA) della batteria a 0 °F	•
Commutazione	•		
Protezione del tappo del carburante	•	Allarme di bassa pressione della carica	•
Sedile con sospensione pneumatica	+	Allarme della temperatura dell'acqua del motore	•
Fanali di lavoro a LED	+	Allarme della pressione del filtro dell'aria bloccato	•
Luci stradali	+	Allarme della pressione dell'olio motore	•
Lampeggiante	+	Allarme della tensione	•
Estintore	+	Scatola dei fusibili e dei relè montata nel quadro dell'operatore	•
Kit attrezzi	+		
Parallellismo benna	+	Staccabatteria di serie	•

DI SERIE •
OPZIONALE +

JCB